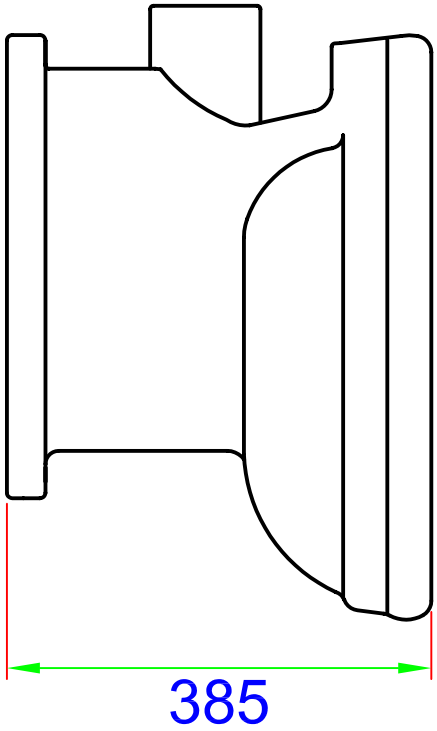
385

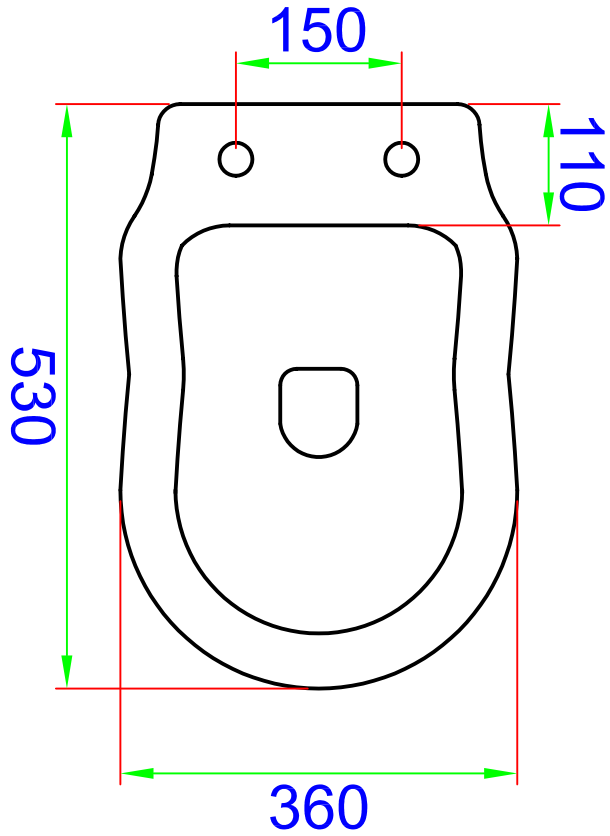
150
110
530
360

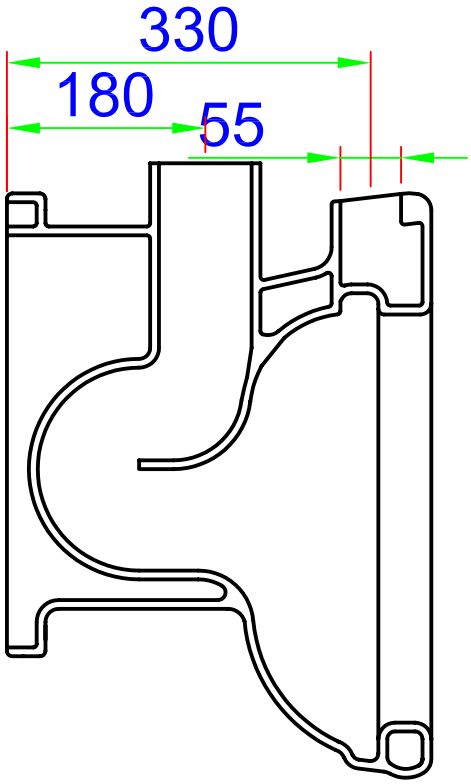
330
180
55

Vorbereitet
Elmar
Datum
1:1
D 11